Electrolux PROFESSIONAL

Gamma cottura modulare thermaline 90 – Brasiera elettrica GN 2/1, alzatina, 1 lato operatore

ARTICOLO N°

MODELLO N°

NOME

SIS #

AIA #



589442 (MCADFBHDAO) Brasiera multifunzione elettrica, su vano aperto, GN 2/1, con alzatina posteriore - 1 lato operatore

Caratteristiche e benefici

- Due zone riscaldanti controllate in maniera indipendente. Una spia indica lo stato di funzionamento di ogni zona.
- Ampio foro di scarico della piastra per consentire il drenaggio dei grassi di cottura verso un grande recipiente posto sotto la superficie di cottura.
- Apparecchiatura di cottura multifunzione che può essere utilizzata per la cottura a secco, in umido o per la frittura leggera.
- Protezione: un sensore di temperatura spegne l'alimentazione in caso di surriscaldamento.
- Tutti i componenti principali possono essere facilmente accessibili dal fronte.
- Il sistema di giunzione tra le apparecchiature senza saldatura THERMODUL permette la rimozione delle unità in caso di sostituzione o di servizio.
- Manopole in metallo con impugnatura in silicone incastonato per un più facile utilizzo e pulizia. Il loro particolare disegno previene l'infiltrazione di liquidi all'interno dell'apparecchiatura.
- Impianto di riscaldamento Powerblock per una distribuzione ottimale della temperatura.
- Maniglie ergonomiche in silicone morbido per una facile impugnatura e pulizia.
- Piano di lavoro con cocciolatoio perimetrale alla vasca per evitare fuoriuscite di licquido.
- Temperatura impostabile fino a 280°C.
- Dimensioni vasca per contenitori GN.
- Display digitale di grandi dimensioni in vetro temperato per resistere al calore e agli agenti chimici. Il display mostra lo stato di lavoro on/off della macchina e delle resistenze, la temperatura di lavoro e quella impostata.

Costruzione

- Vasca con fondo di 18 mm di spessore in acciaio inox saldato al nichel cromo.
- Spigoli arrotondati per agevolare le operazioni di pulizia.
- Vano per lo stoccaggio di bacinelle GN 1/1 sulla base dell'apparecchiatura
- Top in acciaio inox AISI 304 di 2 mm di spessore.
- Protezione all'acqua IPX5.
- Unità costruita secondo le norme DIN 18860_2 con piano di lavoro da 20 mm e zoccolo da 70 mm.
- Tutte le superfici sono costruite evitando il più possibile zone di accumulo dello sporco per facilitare le operazioni di pulizia.
- Telaio interno robusto in acciaio inox.

Sostenibilità

- Funzione standby per il risparmio energetico e recupero veloce della temperatura impostata.

Approvazione:

Gamma cottura modulare thermaline 90 – Brasiera elettrica GN 2/1, alzatina, 1 lato operatore

Fronte

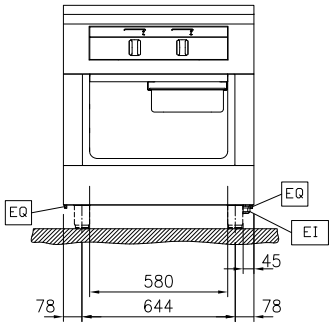

Lato

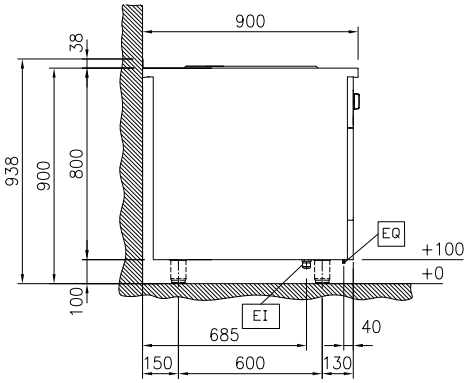

EI = Connessione elettrica
EQ = Vite Equipotenziale

Alto

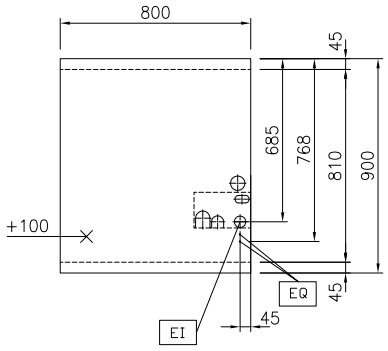

Elettrico

Tensione di alimentazione:	400 V/3N ph/50/60 Hz
Watt totali:	10.2 kW

Informazioni chiave

Dimensioni utili vasca (larghezza):	630 mm
Dimensioni utili vasca (altezza):	110 mm
Dimensioni utili vasca (profondità):	510 mm
Profondità superficie di cottura:	0 mm
Larghezza superficie di cottura:	0 mm
Altezza vasca di cottura:	110 mm
Capacità vasca, Max:	22 lt
Temperatura MIN:	80 °C
Temperatura MAX:	280 °C
Dimensioni esterne, larghezza:	800 mm
Dimensioni esterne, profondità:	900 mm
Dimensioni esterne, altezza:	800 mm
Dimensioni vano (larghezza):	580 mm
Dimensioni vano (altezza):	330 mm
Dimensioni vano (profondità):	740 mm
Peso netto:	150 kg

Sostenibilità

Consumo di corrente:	14.7 Amps

L'azienda si riserva il diritto di apportare modifiche ai prodotti senza preavviso

Accessori opzionali

- Coperchio per brasiera multifunzionale 1 modulo — PNC 910621 ❑
- Kit profilo di connessione tra unità con alzatina, 900 mm — PNC 912499 ❑
- Piano porzionatore da 800 mm — PNC 912526 ❑
- Piano porzionatore da 800 mm — PNC 912556 ❑
- Piano di lavoro ribaltabile 300x900mm — PNC 912581 ❑
- Piano di lavoro ribaltabile 400x900mm — PNC 912582 ❑
- Piano di lavoro laterale fisso 200x900mm — PNC 912589 ❑
- Piano di lavoro laterale fisso 300x900mm — PNC 912590 ❑
- Piano di lavoro laterale fisso 400x900mm — PNC 912591 ❑
- Zoccolatura frontale in acciaio inox da 800 mm — PNC 912598 ❑
- Zoccolatura laterale in acciaio inox, sx e dx per installazione contro parete, 900mm — PNC 912624 ❑
- Zoccolatura laterale in acciaio inox, sx e dx per installazione schiena contro schiena, 1800mm — PNC 912627 ❑
- Zoccolatura in acciaio inox, per installazione contro parete, 800 mm — PNC 912901 ❑
- Zoccolatura in acciaio inox, per installazione a isola, 800 mm — PNC 912920 ❑
- Kit profilo di connessione tra unità con alzatina, lato destro — PNC 912981 ❑
- Kit profilo di connessione tra unità con alzatina, lato sinistro — PNC 912982 ❑
- Pannello posteriore in acciaio inox, per funzioni top e monoblocco con alzatina, 800x800mm — PNC 913026 ❑
- Pannello laterale in acciaio inox sinistro (12.5 mm), installazione contro parete — PNC 913102 ❑
- Pannello laterale in acciaio inox destro (12.5 mm), installazione contro parete — PNC 913106 ❑
- Kit profilo di chiusura blocco, a filo, unità con alzatina, lato sinistro, 900 mm — PNC 913117 ❑
- Kit profilo di chiusura blocco, a filo, unità con alzatina, lato destro 900 mm — PNC 913118 ❑
- Lame di ricambio con lati arrotondati per raschietto — PNC 913123 ❑
- Kit profilo di chiusura blocco (12.5mm), unità con alzatina, lato sinistro 900 mm — PNC 913208 ❑
- Kit profilo di chiusura blocco (12.5mm), unità con alzatina, lato destro 900 mm — PNC 913209 ❑
- Kit profilo di connessione per installazioni schiena contro schiena unità con alzatina (ordinare come speciale e specificare la lunghezza del blocco. Il prezzo indicato a listino si riferisce ad una lunghezza di 1000 mm) — PNC 913226 ❑
- Piastra inferiore per brasiera multifunzione GN 2/1 — PNC 913229 ❑
- Profilo profondità: 900mm — PNC 913232 ❑
- Ripiano per vano armadiato L= 580mm, 1 lato operatore — PNC 913234 ❑
- Kit ottimizzazione energetico 18A — PNC 913245 ❑
- Pannello laterale rinforzato (da utilizzare solo con il piano di lavoro laterale), 900x800mm, sinistro — PNC 913268 ❑
- Pannello laterale rinforzato (da utilizzare solo con il piano di lavoro laterale), 900x800mm, destro — PNC 913270 ❑
- Kit fissaggio ripiani - 1 lato operatore — PNC 913281 ❑
- Filtro L= 800 mm — PNC 913665 ❑
- Pannello divisorio, 900x800 mm (può essere utilizzato solo tra installazioni di apparecchiature della thermaline Modulare 90 e la precedente gamma thermaline C90) — PNC 913673 ❑
- - NOT TRANSLATED - — PNC 913676 ❑
- - NOT TRANSLATED - — PNC 913681 ❑
- Pannello laterale di copertura a filo, in acciaio inox (questo pannello deve essere utilizzato come chiusura contro una parete, tra apparecchiature della gamma thermaline/ProThermetic e apparecchiature non appartenenti alla gamma thermaline, che abbiano stesse dimensioni) — PNC 913689 ❑

L'azienda si riserva il diritto di apportare modifiche ai prodotti senza preavviso